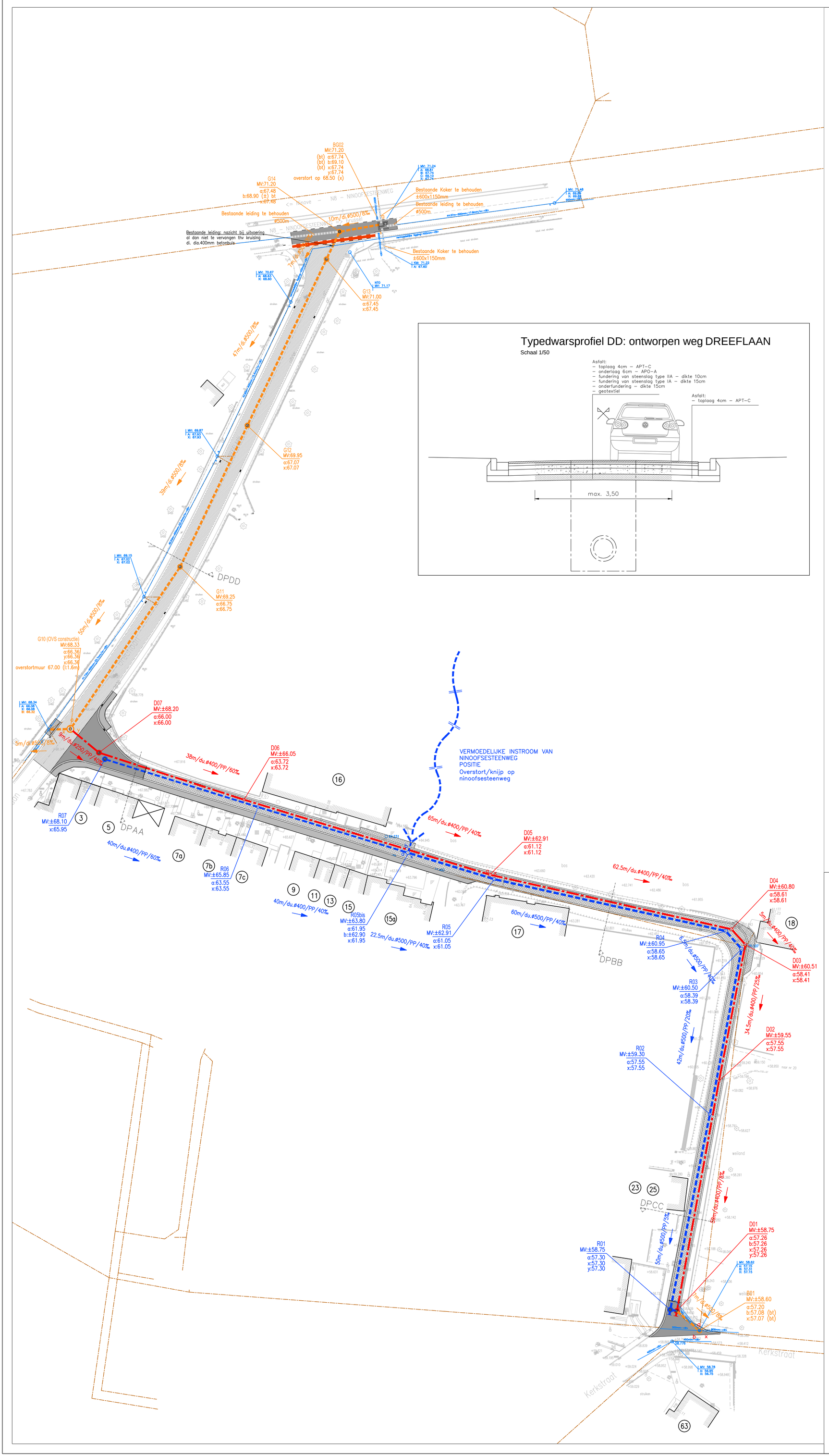

Typedwarsprofiel DD: ontworpen weg DREEFLAAN

Schaal 1/50

Typedwarsprofiel AA: ontworpen weg STEENPOEL

Schaal 1/50

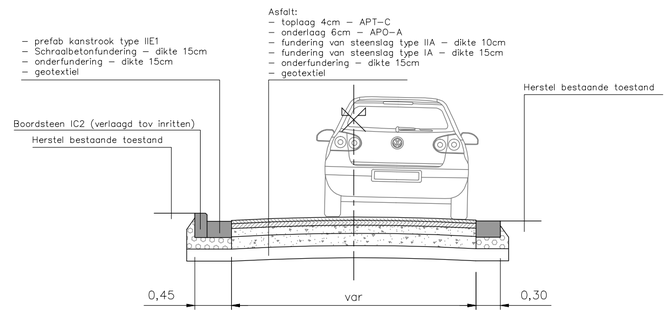

Typedwarsprofiel BB: ontworpen weg STEENPOEL

Schaal 1/50

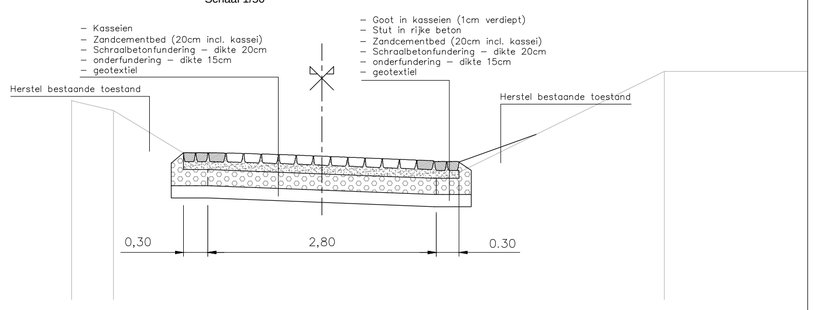

Typedwarsprofiel CC: ontworpen weg STEENPOEL

Schaal 1/50

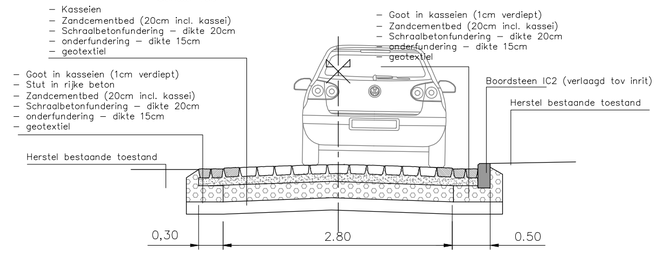

ONTWORPEN RIOLERING

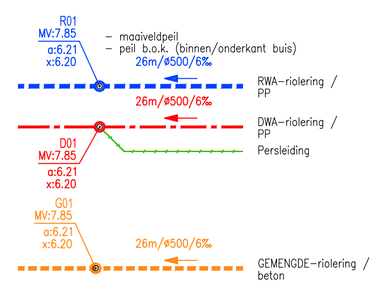

ONTWORPEN WEGENIS

- Asfalt
- Toplaag asfalt volledige rijweg met sleufherstelling thv sleuf
- Kasseien bestaande te herbruiken (halfsteensverband, loodrecht op straat)
- Betonstraatstenen (herstelling idem bestaand toestand 220x110x100mm in bestaande voetpaden) en nieuwe voetpadzone 220x220x100mm (halfsteensverband)
- Gazon

PROVINCIE
VLAAMS–BRABANT

GEMEENTE DILBEEK
AFDELING ITTERBEEK

Aanleggen van een gescheiden rioolstelsel in Steenpoel

DOM–040–19–004–Z

Raamcontract AD–ALL–15–10–62
Projectgebied Dilbeek

BOUWHEER :

T.M.V.W.
Stropstraat 1,
9000 GENT
Tel. 078/35.35.88

ONTWORPEN DOOR :

LOBELLE STUDIEBUREAU BVBA
Gistelsteenweg nr.112
8490 Varsenare (Jabbeke)
Tel:050/30.00.30 - Fax:050/38.96.91
Mail: info@studiebureau-lobelle.be
Site: www.studiebureau-lobelle.be

ir. Philippe Lobelle – Zaakvoerder

Gezien en goedgekeurd door TMVW Gent op: .....

i.o.
De Projectleider

Marleen Spiliers

Aantal plannen: 3

2a
PLANNR

ONTWERP

PLAN ONTWORPEN RIOLERING EN WEGENIS
STEENPOEL

Schaal:1/500

AANVAARD DOOR ONDERGETEKENDE AANNEMER

DATUM	NOTA'S
16–09–2020	Ontwerpdossier
05–11–2020	aangepast ontwerpdossier
26–11–2020	defintief ontwerpdossier (GIP)
26–11–2020	defintief ontwerpdossier na opmerkingen GIP 12–2020 (GIP II 042021)

AANBESTEDING :

DOSSIERNR : WW1895/04B

OPP. : 0,52m²

BESTANDSLOCATIE
J:\WW1895_04\3_ONTWERP\20210330 Steenpoel – GIP II 2021\WW1895–04 – Steenpoel.dwg